# Implantation type : Manœuvre sangle

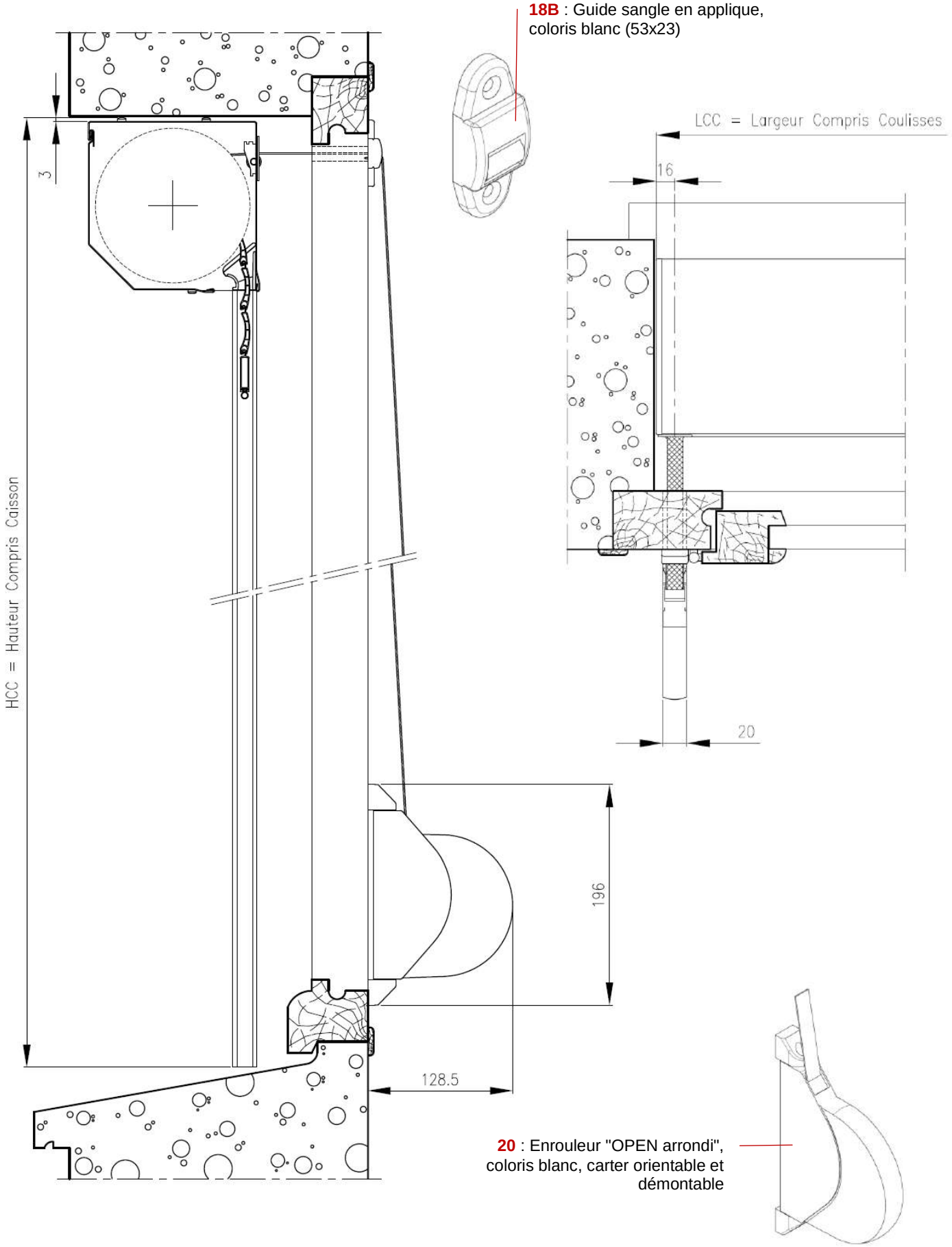

# Manœuvre sangle

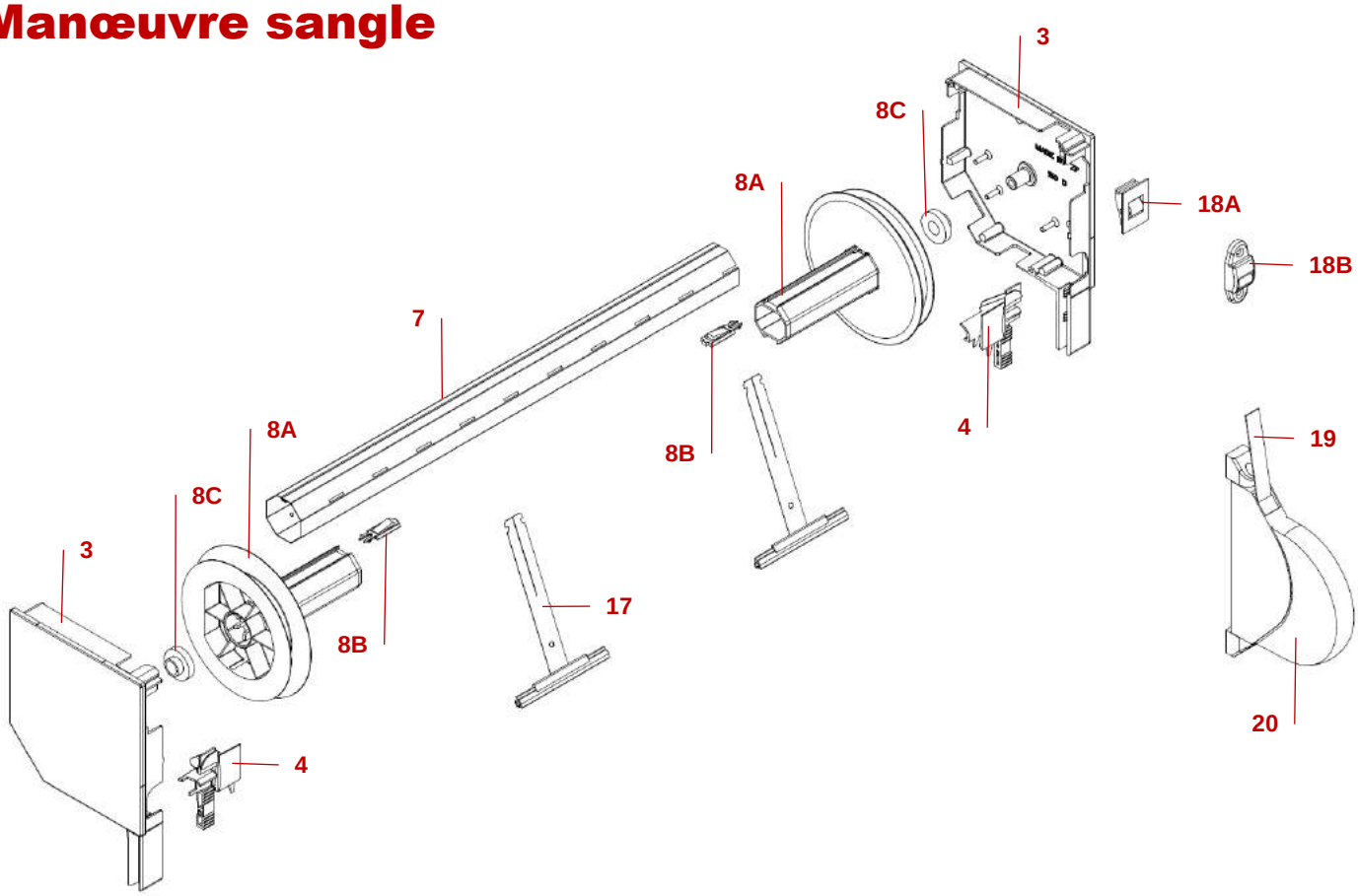


**3** : Console en alliage d'aluminium laquée et équipée d'un pied de 56 mm s'emboîtant dans le tubulaire de coulisse
**4** : Tulipe
**7** : Tube Octo40, en acier galvanisé
**8A** : Embout poulie monobloc
**8B** : Clip de rétractibilité
**8C** : Roulement palier lisse Ø28
**17** : Attache tablier à cliper
**18A** : Guide sangle vertical, coloris blanc, clipé dans la console *(selon sortie)*
**18B** : Guide sangle en applique, coloris blanc
**19** : Sangle de manœuvre, coloris gris, largeur 14 mm
**20** : Enrouleur "OPEN arrondi", coloris blanc, carter orientable et démontable

# Implantation type : Manœuvre treuil

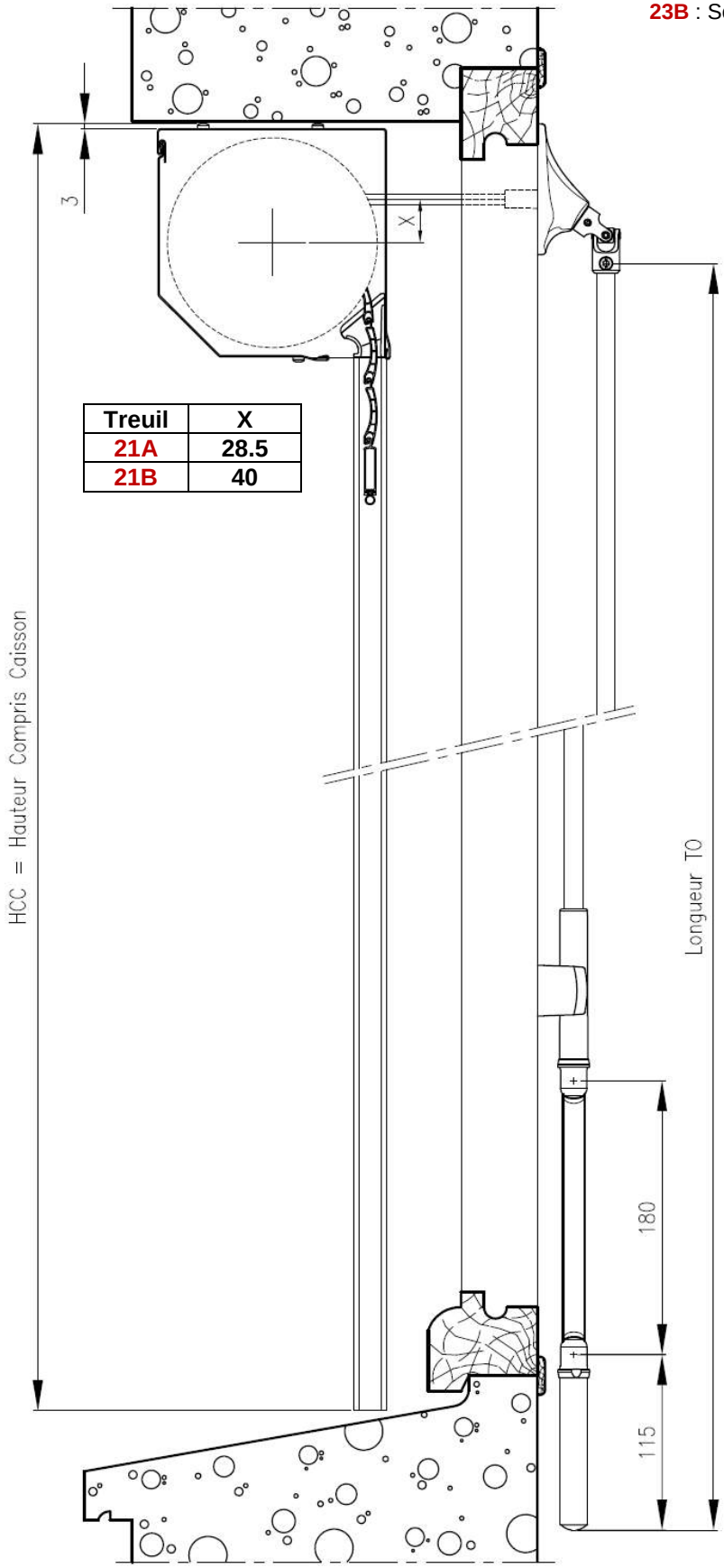


| Treuil | X |
|---|---|
| 21A | 28.5 |
| 21B | 40 |

**23B** : Sortie 90° double cardan, embase polymère coloris blanc *(86x25)*

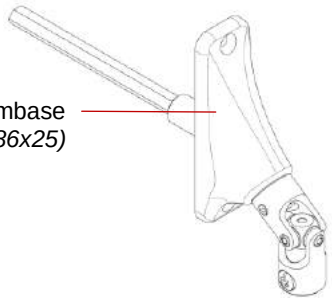

**23A** : Sortie 45° simple cardan, embase polyamide coloris blanc *(62x22)*

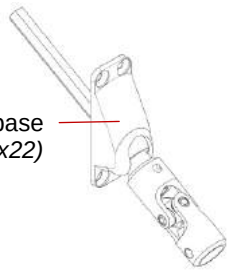

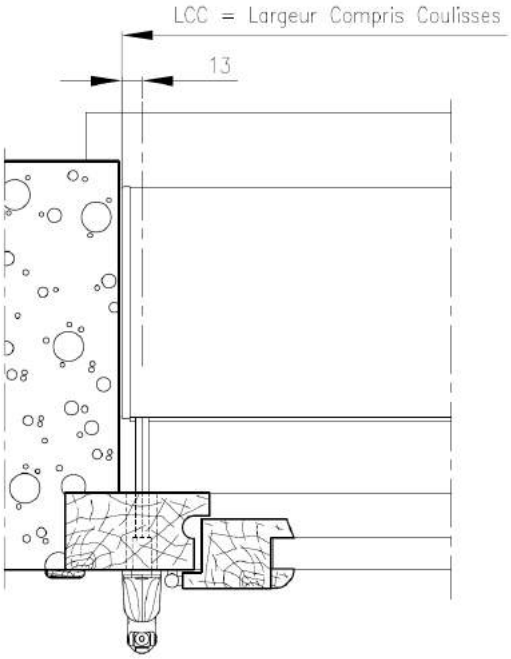


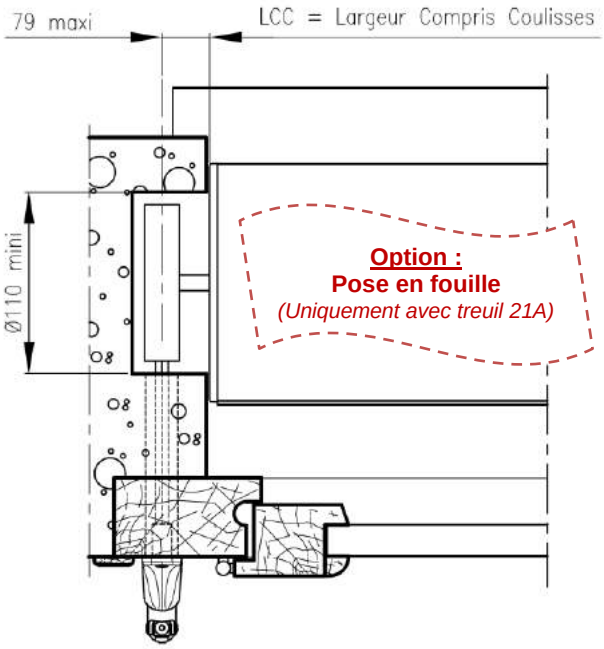

# Manœuvre treuil

| Poids tablier | Technologie |
|---|---|
| ≤ 20 Kg | Treuil Technivis **(21A)** - Tube Octo40 *(non-compensé)* |
| > 20 Kg | Treuil Vis frein **(21B)** - Tube Octo60 compensé ou non |

**NOTA :** Treuil Vis frein systématique en tablier Alu Filé 44

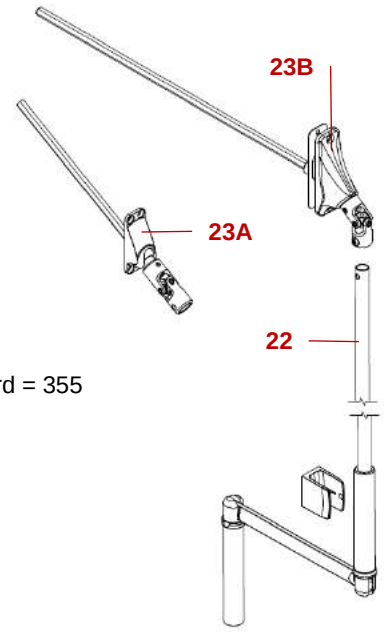


**22** : Tringle oscillante, tube acier Ø12 laqué blanc, équipée d'une manivelle bras rond billé Lg = 180 et clip de maintien blanc / 3 longueurs standard *(déployée)* : 1100, 1400 et 1700
**23A** : Sortie 45°, embase polyamide coloris blanc, hexagone 6 pans 7 Lg standard = 315
**23B** : Sortie 90° double cardan, embase polymère coloris blanc, hexagone 6 pans 7 Lg standard = 355

## ➔Treuil technologie Octo 40

**3** : Console en alliage d'aluminium laquée et équipée d'un pied de 56 mm s'emboîtant dans le tubulaire de coulisse
**4** : Tulipe
**5B** : Plaque de déviation, trou central Ø55
**7** : Tube Octo40, en acier galvanisé
**8A** : Embout poulie monobloc
**8B** : Clip de rétractibilité
**8C** : Roulement palier lisse Ø28
**8E** : Embout Octo40 crabot
**12A** : Attache rigide
**21A** : Treuil Technivis débrayable sans fin de course, démultiplication 1/5.25, capacité 10 tours et couple disponible 12 Nm, frein anti-retour

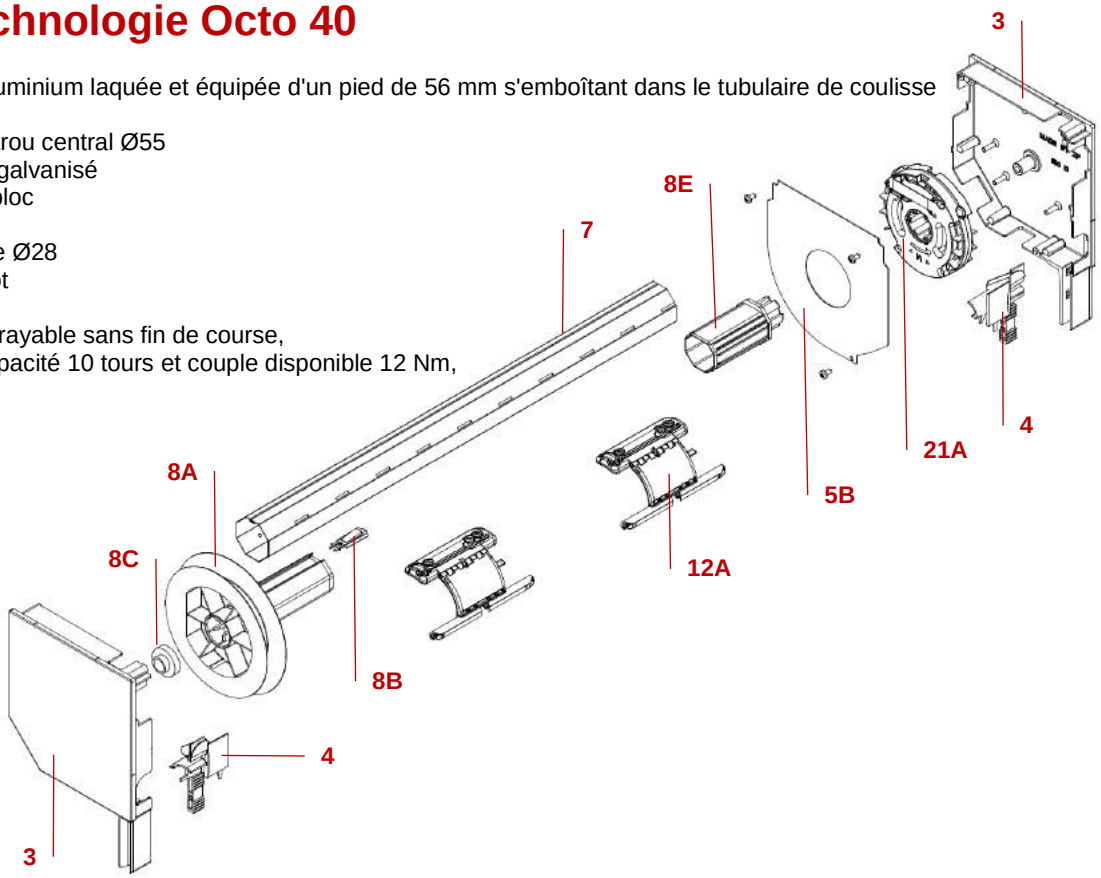


**NOTA :** Si condamnation = SANS verrous automatiques, alors le treuil est avec fins de course

# ➔Treuil technologie Octo 60 *(version représentée : non-compensé)*

**3** : Console en alliage d'aluminium laquée et équipée d'un pied de 56 mm s'emboîtant dans le tubulaire de coulisse
**4** : Tulipe
**5C** : Plaque de déviation, trou central Ø72
**7** : Tube Octo60, en acier galvanisé
**8D** : Embout flasque renforcé
**8E** : Embout Octo60 crabot
**12B** : Verrou Clicksur
**21B** : Treuil Vis frein sans fin de course,
démultiplication 1/7, capacité 10 tours et couple disponible 18 Nm,
frein anti-retour

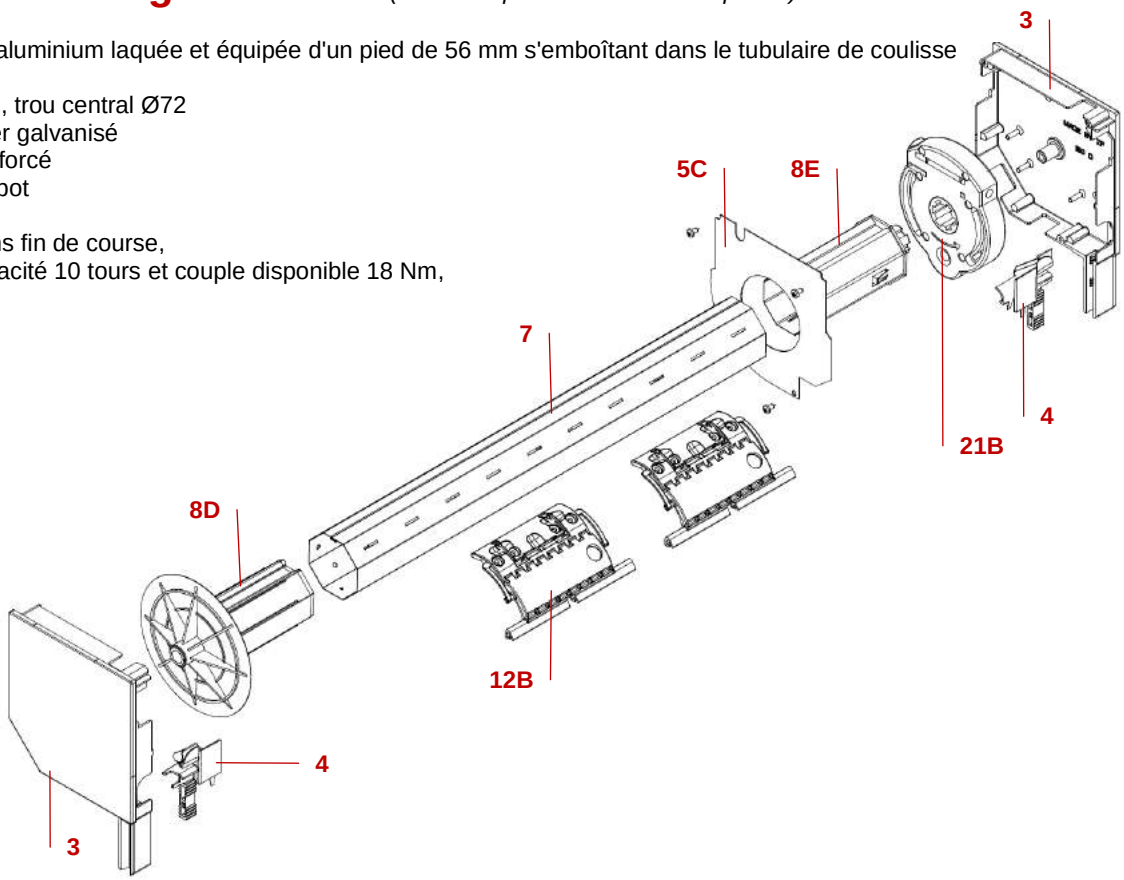


**NOTA :** Si condamnation = SANS verrous automatiques, alors le treuil est avec fins de course

# Manœuvre tirage direct

**NOTA :** Pas d'ajouration sur le tablier

**3** : Console en alliage d'aluminium laquée et équipée d'un pied de 56 mm s'emboîtant dans le tubulaire de coulisse
**4** : Tulipe
**5A** : Plaque de déviation, trou central Ø35 + 2Ø6
**7** : Tube Octo60, en acier galvanisé
**8D** : Embout flasque renforcé *(selon dimensions)*
**14B-14D** : Lame finale 45x8
**14G** : Lame intermédiaire 41x8
**16B** : Butée fixe de lame finale
**17** : Attache tablier à cliper
**27** : Coussinet à broche
**28** : Goupille fendue
**29** : Axe compensateur
**30** : Poignée de tirage
**31** : Poignée cuvette
**32** : Serrure extra-plate encastrée
**33** : Contre-plaque de serrure
**34** : Bâton de tirage, Lg = 1000
**35** : Plat aluminium 4x10
**36** : Piton vis pour verrou plat

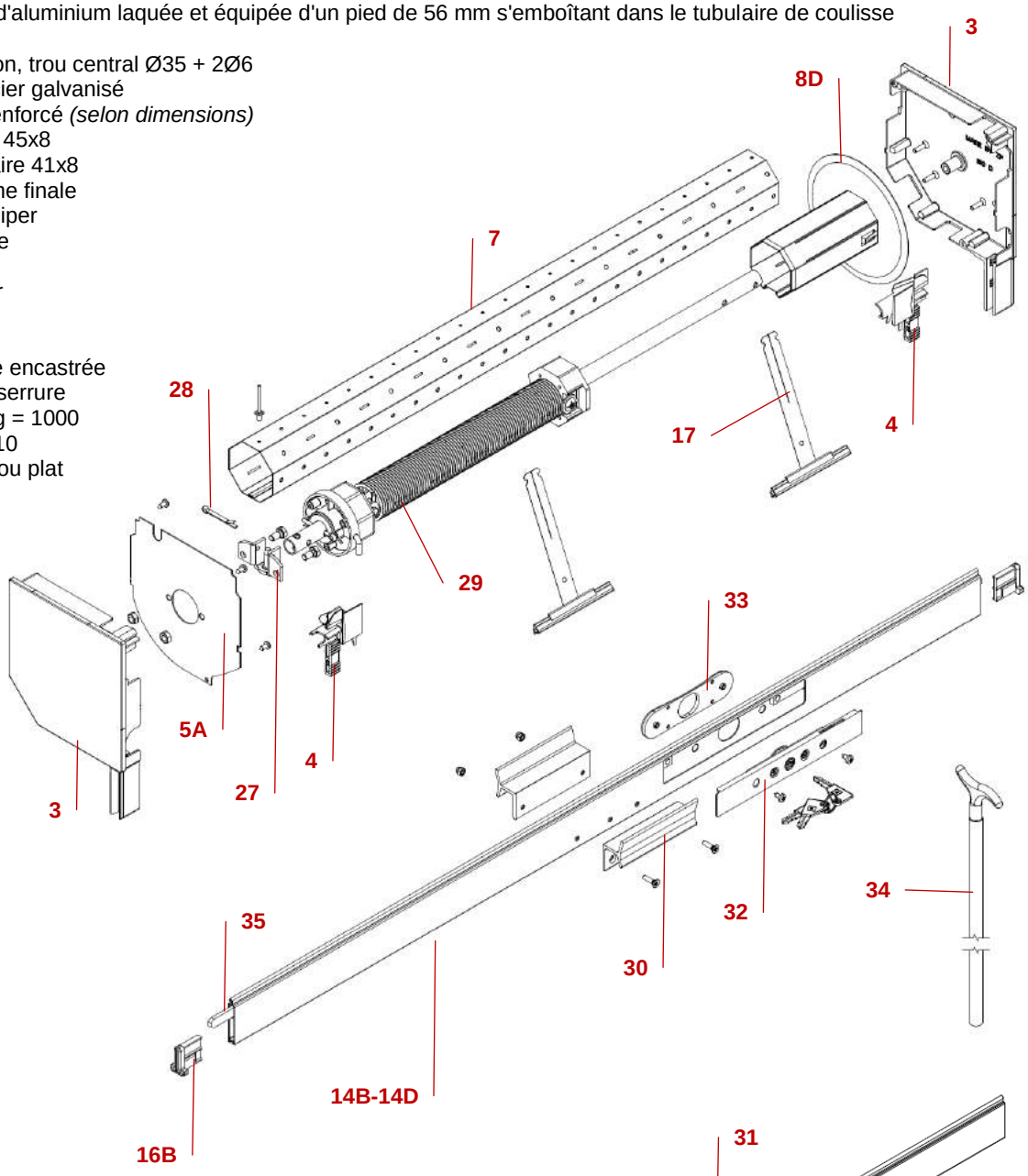


**Option : condamnation par serrure sur lame intermédiaire**
Possibilité de verrous manuels

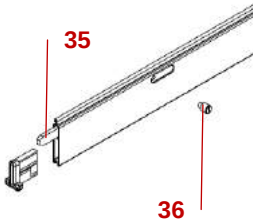


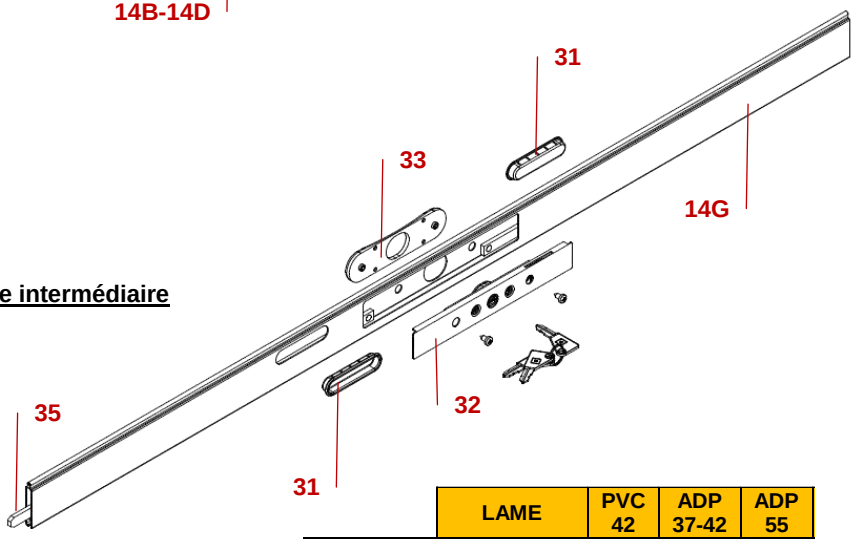


| | LAME | PVC 42 | ADP 37-42 | ADP 55 |
|---|---|---|---|---|
| VERROUS | Intermédiaire | X | X | |
| | Finale | X | X | |
| SERRURE | Intermédiaire | X | X | |
| | Finale | X | X | |